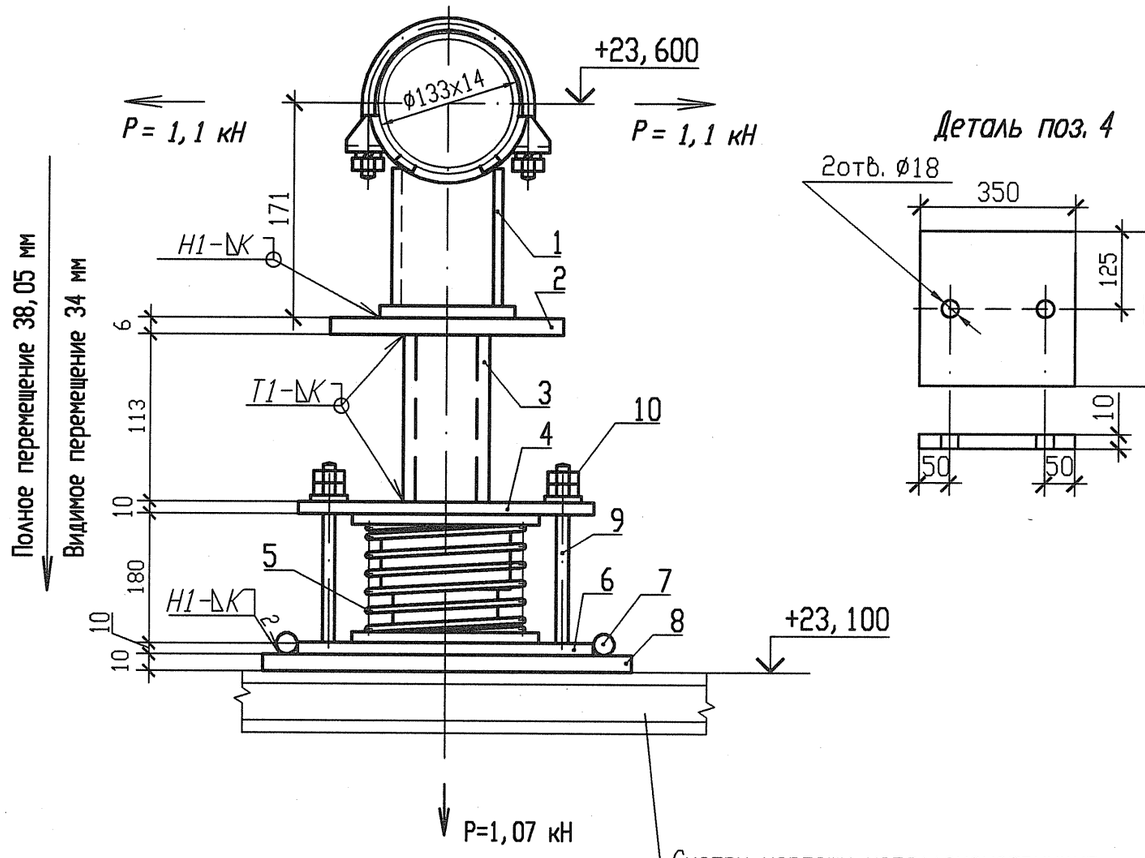

Смотри чертежи металлоконструкций
R3.01508.1.0.21

Деталь поз. 4

Спецификация деталей

Поз.	Обозначение	Наименование	Кол.	Материал	Масса, кг ед.	Масса, кг общ.	Примечание
1	05 ОСТ 108.275.27-80	Опора 133	1	Сборный	7,908	7,908	
2	ГОСТ 19903-74	Лист Б-ПН 6х250х200	1	Ст 3 сп 5-св ГОСТ 14637-89	2,355	2,355	
3	ГОСТ 8732-78	Труба Г 108х4 l=113	1	20 ТУ 14-3-190-2004	1,16	1,16	
4	По настоящему чертежу	Лист Б-ПН-10х350х250	1	Ст 3 сп 5-св ГОСТ 14637-89	6,8688	6,8688	
5	13 ОСТ 108.275.60-80	Блок пружинный опорный	1	Сборный	6,4367	6,4367	См. п. п. 6
6	ГОСТ 19903-74	Лист Б-ПН 10х350х250	1	Ст 3 сп 5-св ГОСТ 14637-89	6,8688	6,8688	
7	ГОСТ 2590-2006	Круг В 10 l=350	2	20-3ГП-М1-Т0 ГОСТ 1050-88	0,2159	0,4318	
8	ГОСТ 19903-74	Лист Б-ПН 10х380х350	1	Ст 3 сп 5-св ГОСТ 14637-89	10,4405	10,4405	
9	23 ОСТ 108.632.08-80	Тяга	2	20-3ГП-М1-Т0 ГОСТ 1050-88	0,48	0,96	См. п. п. 7
10	ГОСТ 5915-70	Гайка 2М16-6Н.5.35	4	35 ГОСТ 1050-88	0,0376	0,1504	
	ГОСТ 2246-70	Проволока		Св-04Х19Н11М3		-	
	ГОСТ 9467-75	Электроды		УОНИИ 13/45		-	
				Итого:		43,5800	

1 Привязку опоры смотри 3ТС10Z02.
2 Сварку производить по ГОСТ 5264-80.
3 Отметка трубопровода подлежит уточнению в соответствии с уклоном трубопровода.
4 Р - максимальная нагрузка на опору с учетом сейсмических воздействий.
5 Катет шва (К) принять по наименьшей толщине свариваемых деталей.
6 Тягу шарнирную из блока пружинного убрать.
7 Деталь поз. 9 обрезать с нерезьбовой стороны до размера, указанного на чертеже.
8 После монтажа опоры гайки удалить.
9 Изготовить один комплект.

Характеристика пружины

N опоры	табличные данные: Доп. раб. нагрузка Рмах, кН	табличные данные: Прогиб при Рмах λ мах, мм	табличные данные: Высота пружины в св. сост Но, мм	при установке: Высота пружины Нмонт, мм	при установке: Нагрузка на пружину Рмонт, кН	в раб. состоянии: Высота пружины Нраб, мм	в раб. состоянии: Нагрузка на пружину Рраб, кН	в хол. состоянии: Высота пружины Нхол, мм	в хол. состоянии: Нагрузка на пружину Рхол, кН
3ТС10Y002	1,26	140	270	156	1,03	198	0,65	164	0,96

Изм.	Кол. уч.	Лист	Nдок.	Подпись	Дата
Инж. 2к.		Сидоренко			17.05
Пров. инж. 2к.		Случевская			17.05
Пров. вед. инж.		Махотина			17.05
Нач. гр.		Жубрев			17.05
Н. контр.		Краснояров			17.05

АРХИВНЫЙ ЭКЗЕМПЛЯР

Инв. N подл. R3.03733.1.0.13
Лист 125

R3.ТС10.3012.013.01.00.002

Ростовская АЭС Блок 3

Реакторное отделение
Герметичная часть
Трубопроводы байпасной очистки воды I контура
Рр больше 2,2 МПа

Стадия	Лист	Листов
Р	1	1

Опора пружинная
3ТС10Y002

ОАО "НИАЭП" 2012

Формат А3

Инв. N подл. | Подп. и дата | Взам. инв. N | R3.03733.1.0.13